POHL'AD SPREDU

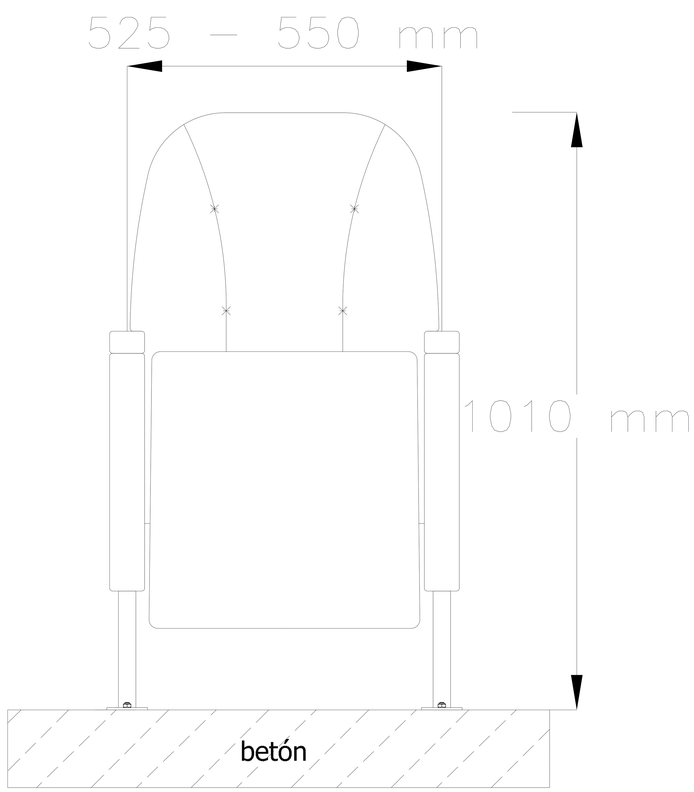

POHL'AD ZBOKU

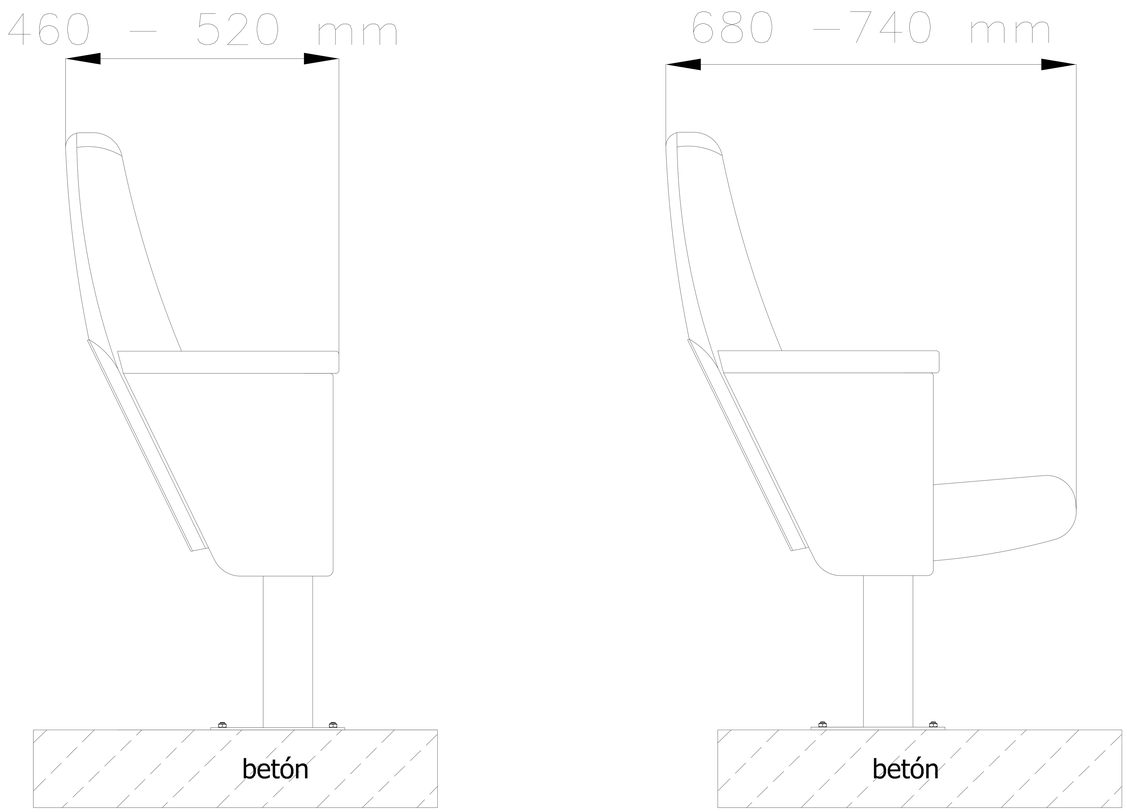

POHL'AD ZHORA

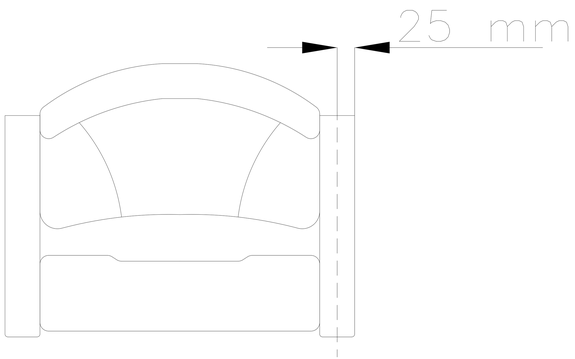

ASTRA I - kreslo do kín :

- konštrukcia zvlášť

www.prostar.sk